ヘーベル 屋根・床《敷設筋構法》

敷設筋構法　設計施工 標準図

Ⅰ ＡＬＣパネル仕様

1 ＡＬＣパネル仕様
JIS A 5416-2007 軽量気泡コンクリートパネル（ＡＬＣパネル）に適合するもの

2 ＡＬＣパネル使用部位およびパネル厚

□ 屋根 ─ □ 75厚 / □ 100厚 / □ 125厚 / □ 150厚
□ 床 ─ □ 100厚 / □ 125厚 / □ 150厚

3 ＡＬＣ屋根・床　仕様
(1) パネル取付構法

□ 敷設筋構法

□ その他

(2) 設計荷重

・屋根
風圧力
正＿＿＿ 負＿＿＿ 〔 N/m² 〕
積載仕上荷重
＿＿＿ 〔 N/m² 〕

・床
積載仕上荷重
＿＿階 ～ ＿＿階 ＿＿＿ 〔 N/m² 〕
＿＿階 ～ ＿＿階 ＿＿＿ 〔 N/m² 〕
＿＿階 ～ ＿＿階 ＿＿＿ 〔 N/m² 〕
＿＿階 ～ ＿＿階 ＿＿＿ 〔 N/m² 〕
＿＿階 ～ ＿＿階 ＿＿＿ 〔 N/m² 〕

(3) パネル特殊仕様

特記: □ 下地処理済みパネル
- □ ＳＰパネル　（表面にフィラー下地処理済み）
- □ ＳＩパネル　（吸水性をおさえたパネル）
- □ ＳＲパネル　（寒冷紗を張り付けたパネル）

□ その他　（　　）

Ⅱ 関連資材仕様

1 充填用モルタル

JIS R 5210-1997（ポルトランドセメント）の普通ポルトランドセメントまたは早強ポルトランドセメントと同等以上の品質とする。
砂は有害量のごみ、土、有機不純物および塩化物を含まないもので、最大粒径が5mm未満で適度な粒度分布のものとし、水は水道水とする。
調合はセメント：砂の割合を1:3.5（容積比）とし、水セメント比は充填に適した流動性とする。（JASS21より抜粋）
（その他特記事項）：

2 耐火目地材
セラミックファイバー(JIS R 3311-1991同等品) または
ロックウール(JIS A 9504-1995)
※密度９６ｋｇ/ｍ３程度

3 防錆塗料（ＡＬＣ下地鋼材、開口部補強鋼材塗装用）

特記による（　　）

Ⅲ 仕上げ仕様

1 屋根仕上げ

□ メンブレン防水（特記:　　）
- □ アスファルト防水（絶縁露出仕様）　（Ａ－ＴＳ）
- □ アスファルト防水（絶縁露出仕様）　（Ａ－ＴＦ）
- □ 改質アスファルトシート防水（トーチ工法）　（Ｔ－ＭＦ/ＭＴ２）
- □ シート防水（加硫ゴム系）　（Ｓ－ＲＦ/ＲＦＴ）
- □ シート防水（塩化ビニール系）　（Ｓ－ＰＦ/ＲＦＴ）
- □ その他　（特記:　　）

□ 葺屋根防水
- □ 金属板葺防水
- □ シングル防水
- □ その他　（特記:　　）

2 床下地及び仕上げ
床下地
□ 根太組下地 ─ □ 転ばし根太組 / □ 大引根太組
□ モルタル塗り下地 ─ □ 既調合モルタル / □ 普通モルタル（ＡＬＣ仕様）
□ セルフレベリング材下地（ＳＬ材） ─ □ セメント系 / □ せっこう系
□ その他　（特記:　　）

床仕上げ
□ フローリング　□ たたみ　□ カーペット類
□ ビニル床シート　□ ビニル床タイル　□ 磁器質タイル

構法概要（各部納まり）

●小梁部

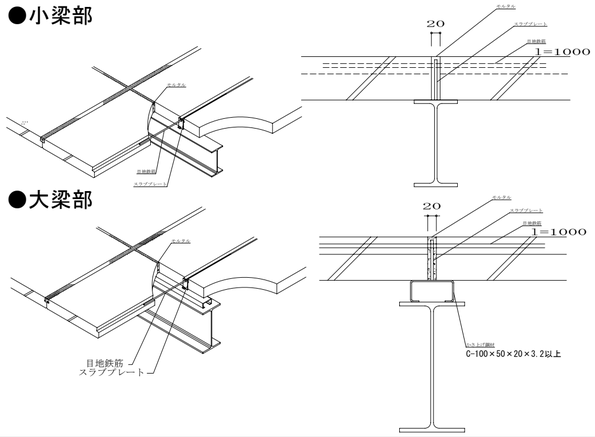

●大梁部

●長辺端部

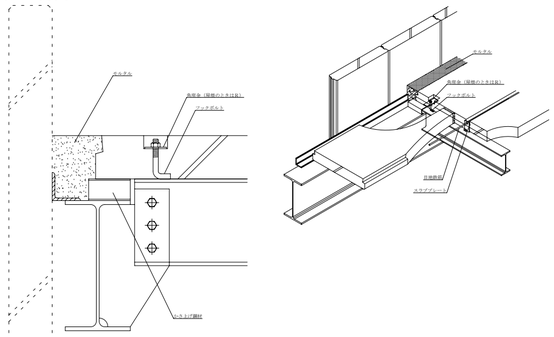

●短辺端部（スラブプレート使用）

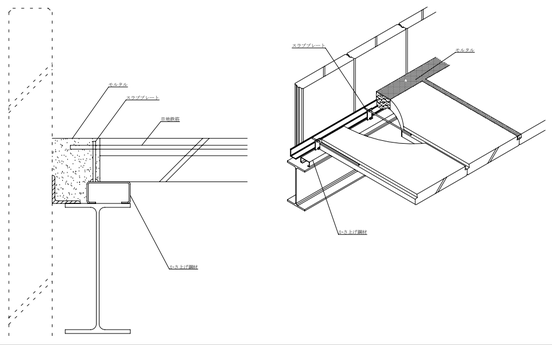

●外周はね出し部（屋根のみ）

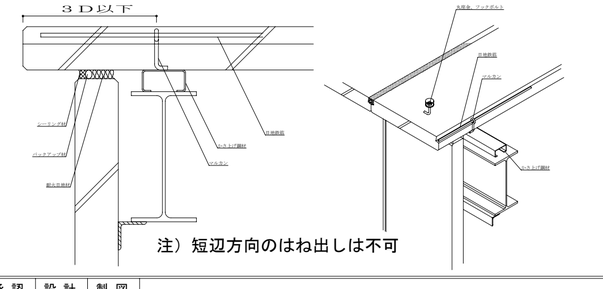

注）短辺方向のはね出しは不可

●隅部

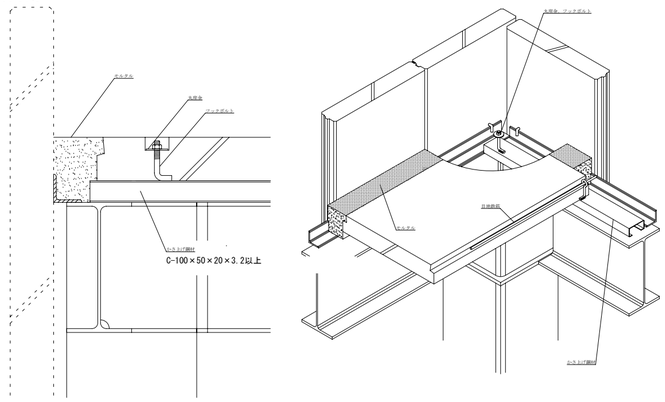

●柱まわり下地納まり

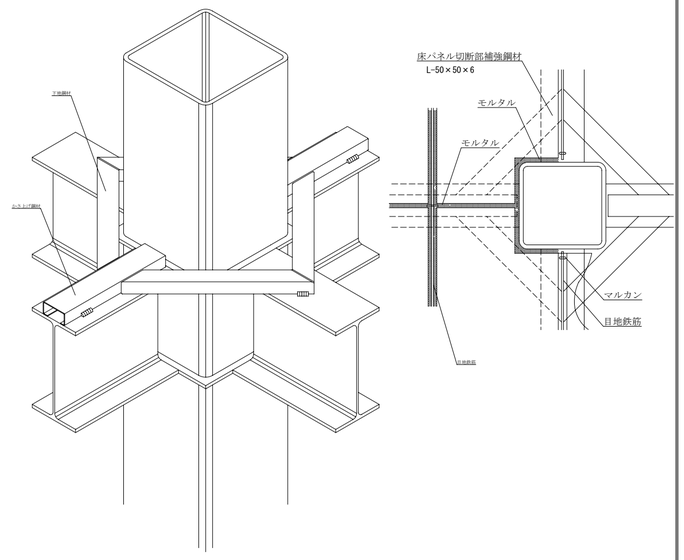

●開口部周り下地納まり

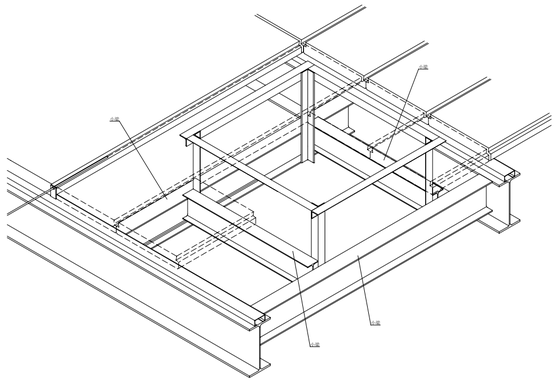

摘要	設計年月日	変更年月日	承認	設計	製図
'10.11 改訂	年　月　日				

工事名称　設計図
図面名　ヘーベル屋根・床設計施工標準図
縮尺　1/10
図面番号
F/N hebel_drv